AVENTO BIDET OVALE

SCHEDA INFORMATIVA DEL PRODOTTO

Titolo dell'articolo	Villeroy & Boch Avento Bidet, montato a parete, 370 x 530 mm, Bianco Alpin
Numero dell'articolo	54050001
Montaggio / Tipo di montaggio	montato a parete
In dotazione	1 x bidet 1 x set di fissaggio
Profondità in mm	530
Larghezza in mm	370
Altezza in mm	215
Collezione	Avento
Denominazione del prodotto	Bidet
Adatto a	Miscelatore a 1 foro
Sospeso - A pavimento	montato a parete
Materiale	Ceramica per sanitari
Finitura	lucido
Forma	Ovale
Codice colore	Bianco Alpin
Finitura antibatterica (con AntiBac)	no
Facile pulizia delle superfici (CeramicPlus)	no

DISEGNI TECNICI

54050001

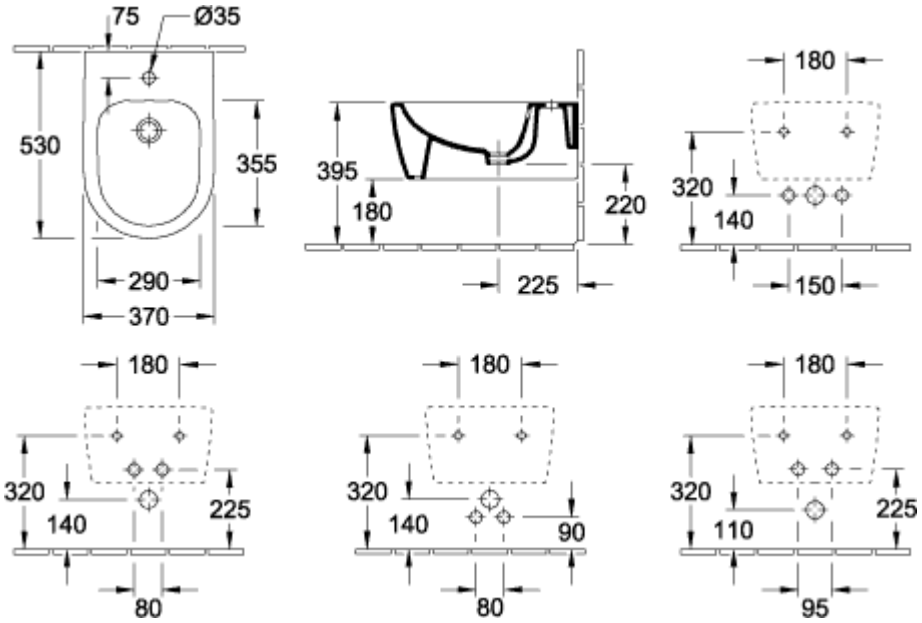
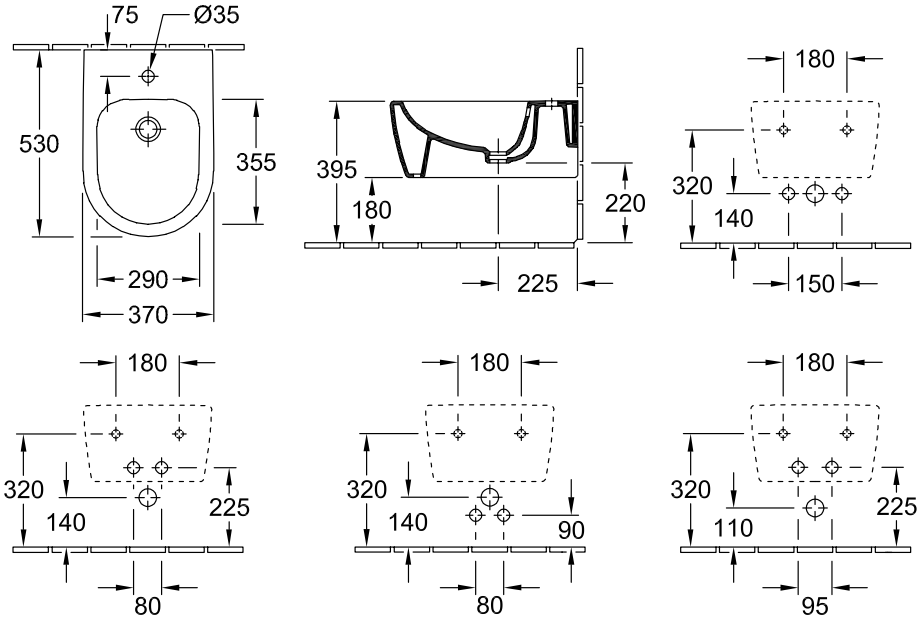
54050001