COLLEZIONE

ringo-west

IMMAGINE PRODOTTO

DISEGNO TECNICO

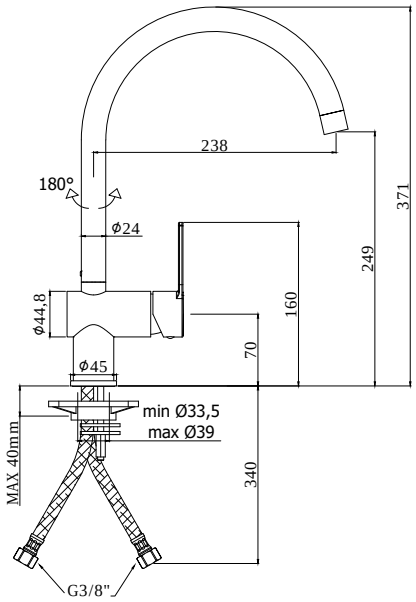

DESCRIZIONE

Miscelatore lavello monoforo completo di:
- aeratore M22x1F
- set 2 flessibili inox 3/8"G

ART.

RIN 180 . . / WS 180 . .
con canna orientabile

FINITURE

RIN
CR - cromo
NO - nero opaco

WS
CR - cromo

DOCUMENTAZIONE

DIAGRAMMA PORTATA 1

ISTRUZIONI INSTALLAZIONE

ESPLOSO RICAMBI 1

PAGINA PRODOTTO

www.paffoni.it