COLLEZIONE

# level

## IMMAGINE PRODOTTO

## DISEGNO TECNICO

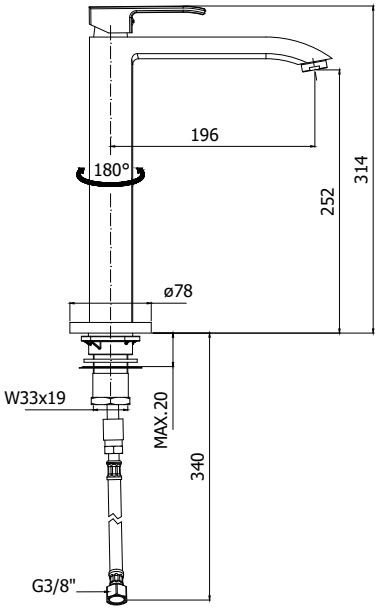


## DESCRIZIONE

Miscelatore lavello monoforo completo di:
- aeratore M24x1
- set 2 flessibili inox 3/8”G

## ART.

**LES 188 . .**
con corpo orientabile

## FINITURE

**LES**
CR - cromo
ST - finitura steel looking

## DOCUMENTAZIONE

ISTRUZIONI INSTALLAZIONE

ESPLOSO RICAMBI 1

PAGINA PRODOTTO

www.paffoni.it