COLLEZIONE

birillo

IMMAGINE PRODOTTO

DISEGNO TECNICO

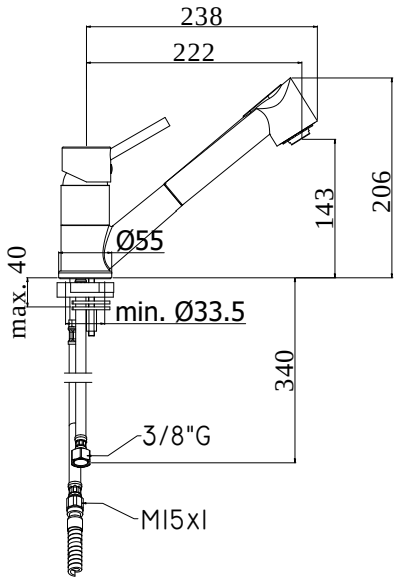

DESCRIZIONE

Miscelatore lavello monoforo con canna orientabile completo di:
- set 2 flessibili inox 3/8”G
- 1 flessibile inox M15x1
- 1 flessibile nylon 1/2”G x M15x1 cm. 150 con piombo

ART.

BI 183 . . - RED
con doccia estraibile (2 getti) in ABS

FINITURE

BI
CR - cromo

DOCUMENTAZIONE

DIAGRAMMA PORTATA 1

ISTRUZIONI INSTALLAZIONE

PAGINA PRODOTTO

www.paffoni.it